- Alkalmas tolókocsi-feljárónak is.

◀ Acélfeljáró gépkocsikhoz

3776 típus*

- Cseppmintás acéllemezből készül.
- Felületi megmunkálása galvanikus horganyzással történik.
- Felületén rögzítőnyílások találhatók.
- A rögzítő anyag nem része az árunak.

Csomag: 2 db (pár)
Egy feljáró mérete:
31 x 25 x 10 cm.

1000 kg/db,
10 cm magas akadályhoz

38 100,- / pár

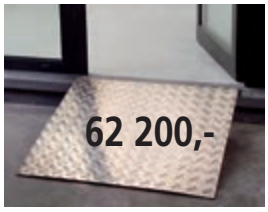

Alumínium rámpa

3777 típus*

- Alumínium rámpa, csúszásmentes felülettel küszöbökhöz, lépcsőkhöz vagy más akadályok elé.

6,5 kg | 80 x 80 cm | 200 kg

Alumínium kábelhíd

3778 típus*

- Megbízható védelem kábelek, csövek számára.

5 kg | 80 x 28 x 6 cm | 200 kg

Alumínium rakodó rámpa ▲

- Jól alkalmazható a nehéziparban, kereskedelemben, építőiparban stb.
- Csúszásmentes felülettel ellátva.
- Megrendelő igényeinek megfelelően egyedi rámpa is készíthető.

Ék alakú alsó feljáró rész

Felső támasztó rész

TÍPUS	3795	3796	3797
Hosszúság (mm)	1500	2500	3500
Rámpa szélesség (mm)	400	400	400
Max. emelkedés (mm)	450	750	1050
Teherbírás/pár (kg)	3068	2375	1964
Tömeg/pár (kg)	28	46	64
Ár/1 db. (Ft)	**215 100,-**	**322 500,-**	**419 300,-**

Összecsukható alumíniumrámpák ▼

- Ideális megoldás rakomány biztosításához vagy akadálytalan hozzáféréshez, különösen az építőiparban vagy logisztikában működő cégek számára.
- A hordozható rámpák maximális biztonságosság és könnyű kezelhetőség mellett rendkívül hatékony megoldást jelentenek.
- Rámpa menetközben a gépjárműben függőleges helyzetben van.
- A gépjármű padlójához egy pár szorítópánttal kerül rögzítésre, ami gyors, szerszám használata nélküli összeszerelhetőséget tesz lehetővé. A rámpát egyúttal biztonsági övek biztosítják, hogy a közlekedés során függőleges helyzetben maradjon. A rámpa gumi tompítókkal lett felszerelve, amelyek megakadályozzák, hogy a közlekedés során a rázkódás és a vibrációk miatt hangeffektusok keletkezzenek.
- A rámpa kezelése nagyon egyszerű, egy személy is könnyen elvégezheti. A gázrugó miatt használatához kis erőfeszítés szükséges.
- A rámpa kinyitás a biztonsági pánt kikapcsolása és a rámpát egyensúlyban tartó rögzítések kioldása után történik. A kinyitást a rámpán két oldalt ergonomikus műanyag fogantyúk segítik.

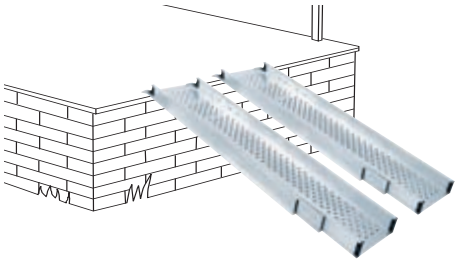

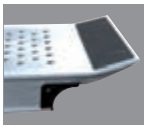

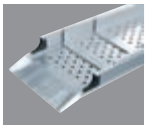

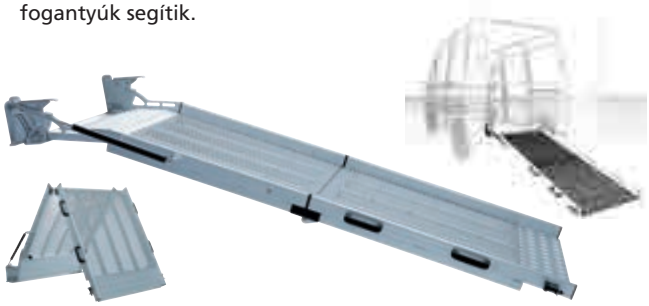

TÍPUS	3779	3780
Hosszúság (mm)	2250	2750
Szélesség (mm)	800	1000
Max. emelkedés (mm)	450	550
Teherbírás (kg)	400	400
Tömeg (kg)	30	38
Ár (Ft)	**644 100,-**	**688 500,-**

Teleszkópos alumínium rámpák ▲

3792–3794 típus

- Ideális segítő az akadályok leküzdéséhez, mindenféle típusú tolókocsikhoz, robogókhoz, más mobil eszközökhöz.
- Könnyű, merev alumínium szerkezet, maximális terhelhetősége 500 kg, segít a nehezebb akadályok leküzdésében. A rámpa egyedi csúszásgátló felülettel van ellátva.

TÍPUS	3792	3793	3794
Max. hossz (mm)	1180	2040	2900
Rámpa szélesség (mm)	236	236	236
Max. ajánlott emelkedés (mm)	200	400	600
Teherbírás/pár (kg)	500	320	260
Tömeg/pár (kg)	3,4	6,4	9,0
Ár/pár (Ft)	**128 900,-**	**178 300,-**	**237 700,-**

*** A készlet erejéig.**